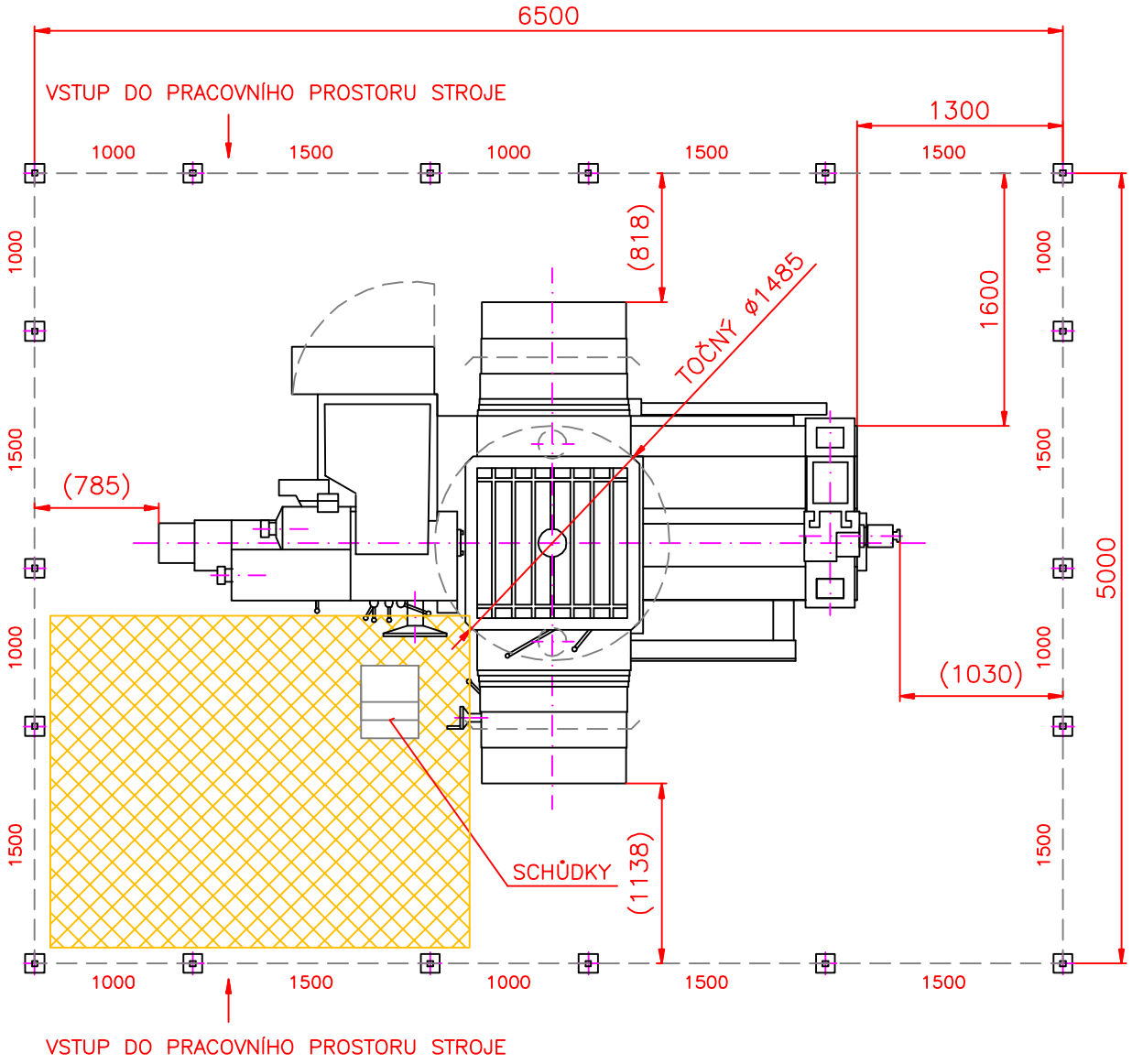

POZ	NÁZEV	KS
1	SLOUPEK 1100	18
2	ŘETĚZ 1500	10
3	ŘETĚZ 1000	8
4	KARABINA	2
5	SCHŮDKY	1

STANOVIŠTĚ OBSLUHY

RETOS ŽITAVSKÁ 913 VARNSDORF 407 47	typ W75	kreslil LITAVA PETR	datum 23.01.2006
	název BEZPEČNOSTNÍ PRVKY		obrázek C-3650a

PLATÍ OD ZAKÁZKY č. 3.556 – STANDARD